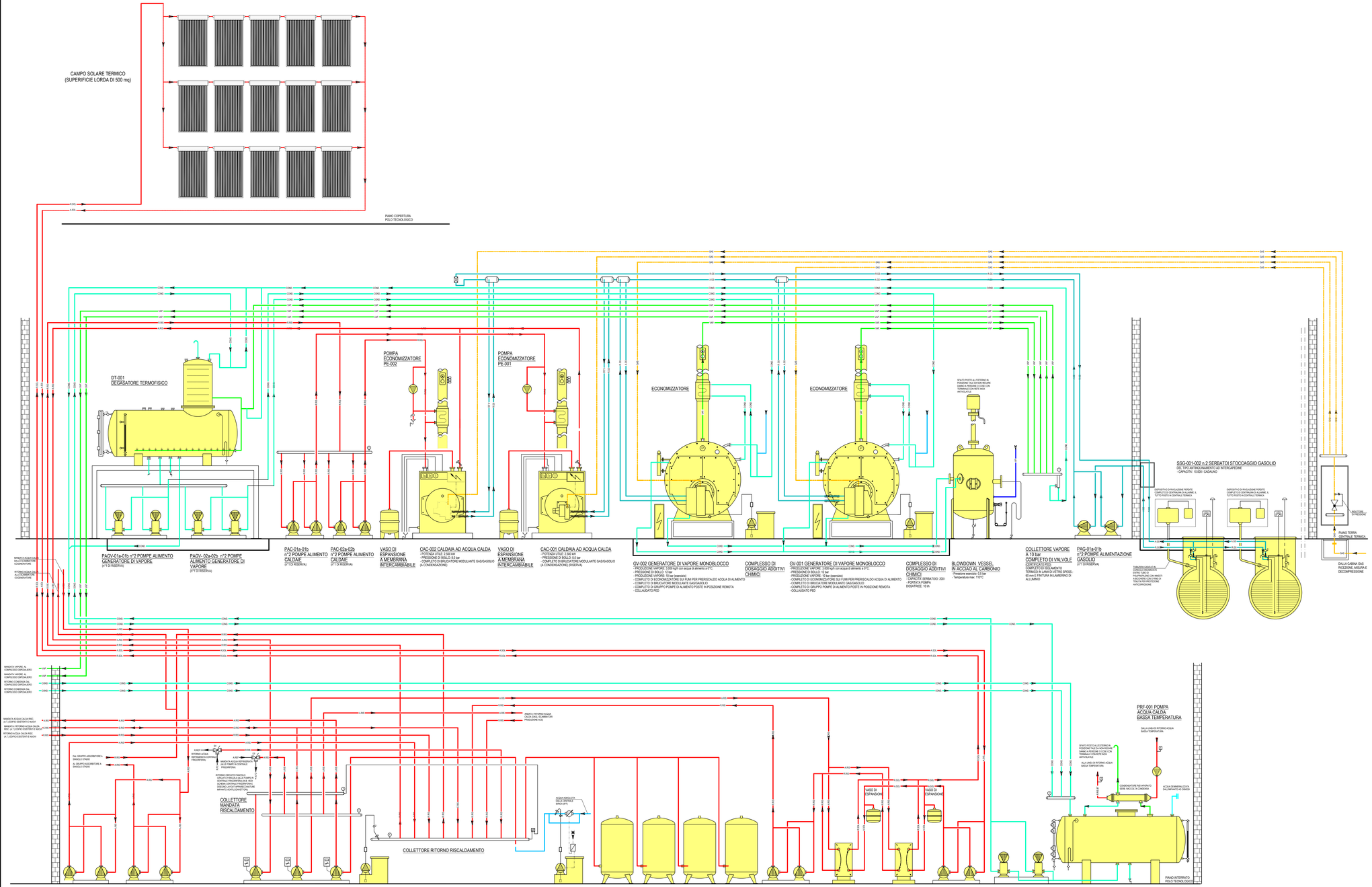

ELETTROPOMPE DA INSTALLARE CON IMPIANTO DI COGENERAZIONE

keyplan

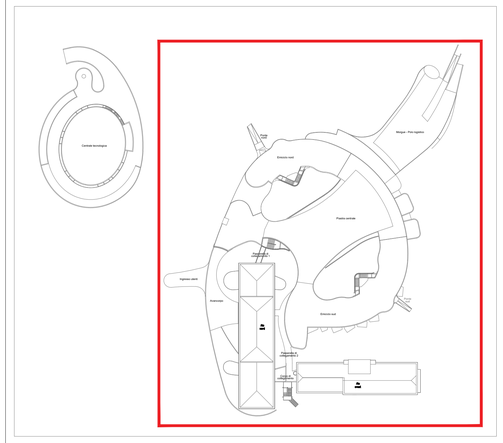

Per la redazione della *Presente Proposta* progettuale si è utilizzata, in parte, documentazione grafica e di testo del *Progetto di Riferimento* reso disponibile dalla ULSS 8 - Berica che ne ha autorizzato l'uso.

REGIONE DEL VENETO
ULSS8 BERICA

Progetto di fattibilità tecnica ed economica del Completamento della Nuova Struttura Ospedaliera Arzignano - Montecchio Maggiore

ai sensi dell'art. 183, comma 15 del D.lgs. 18 Aprile 2016 n.50

Project manager e Resp. Integrazione delle Discipline:
Ing. Antonino Lauria
Progetto architettonico:
Ing. Antonino Lauria
Progetto funzionale: Ing. Antonino Lauria
Progetto sistemazioni esterne, parcheggi, viabilità ed edifici accessori : Ing. Antonino Lauria
Progetto strutture: Ing. Antonino Lauria
Progetto impianti elettrici, meccanici e speciali:
Ing. Marco Tura
Progetto prevenzione incendi :
Ing. Marco Tura
Coordinatore per la sicurezza:
Ing. Ugo Di Camillo
Collaboratori
Ing. Jasmine Chiarelli
Ing. Veronica Bassi
Ing. Matteo Ferruzzi
Arch. Michael Gamberini
Ing. Lara Guerra
Ing. Giovanni Tramontana
Ing. Valentina Turra
Ing. Emanuele Regni
Ing. Massimo Patti
Ing. Daniele Stizza

timbri e firme Progettisti

Progettisti

Highlevel Team ○ Engineering and MAnagement
T.H.E.MA.
PROGETTAZIONE E SERVIZI DI INGEGNERIA
Via Melozzo da Forlì 21
40133 Bologna ITALY
www.thematiff.it

con la collaborazione specialistica di
AIRIS
INGEGNERIA ARCHITETTURA
Via Del Porto 1
40122 Bologna ITALY
www.airis.it

costituendo Raggruppamento Temporaneo di Imprese

MANDATARIA:
cmb
Via Carlo Marx 101
41012 Carpi (MO) ITALY
www.cmbcarpi.it

mandanti:
Siram
Via Brosseron 95
20132 Milano ITALY
www.siram.it

GELMINI
IMPIANTI TECNOLOGICI
Via Ferdi Nono 10
37038 San Martino B. A. (VR) ITALY
www.gelminiimpianti.it

Via Rochdale 5
42122 Reggio Emilia ITALY
www.coopservice.it

timbri e firme Imprese

disciplina	Elaborati impianti meccanici - Polo Tecnologico
nome documento	SCHEMA FUNZIONALE CENTRALE TERMICA
codice documento	PF.MEC.PTC.SP.LY.226
scala	-

revisione: 00
data: 06/07/2018
motivo revisione: