SCHEMA DISTRIBUZIONE IMPIANTI FLUIDI - PIANO SECONDO - BLOCCO OPERATORIO

SCHEMA DISTRIBUZIONE IMPIANTI AERAULICI - PIANO SECONDO - BLOCCO OPERATORIO

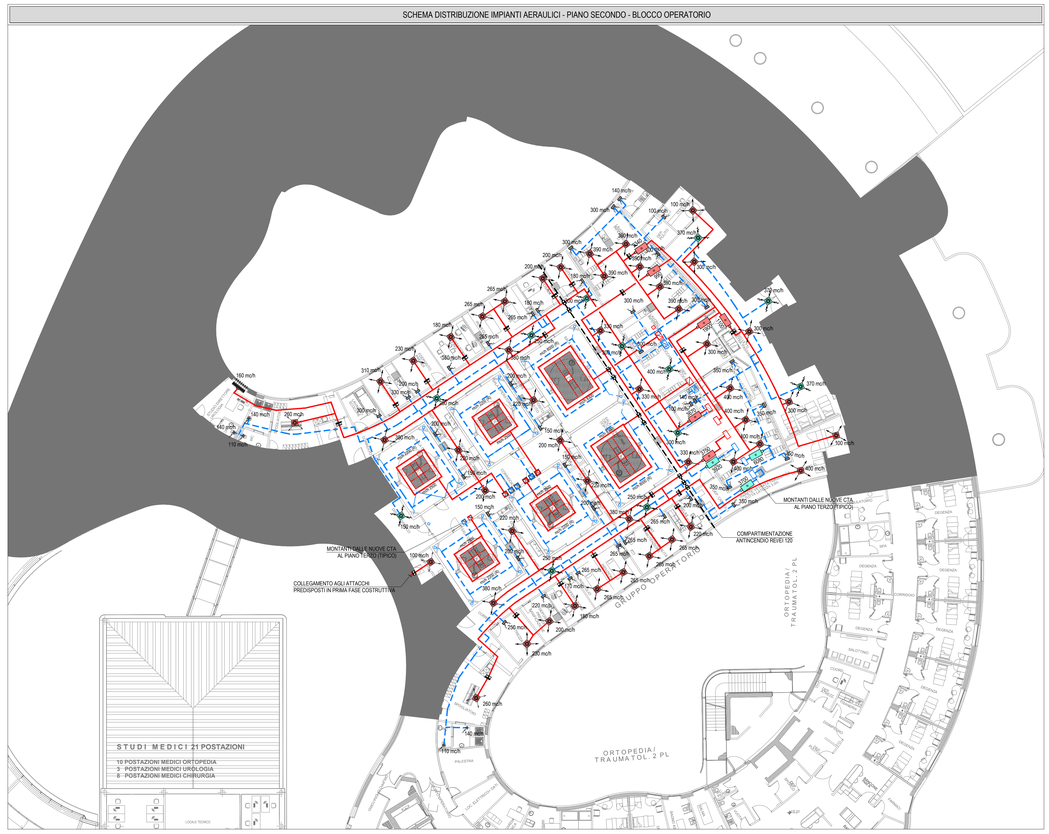

SCHEMA DISTRIBUZIONE IMPIANTI FLUIDI - PIANO TERZO - CORPO CENTRALE

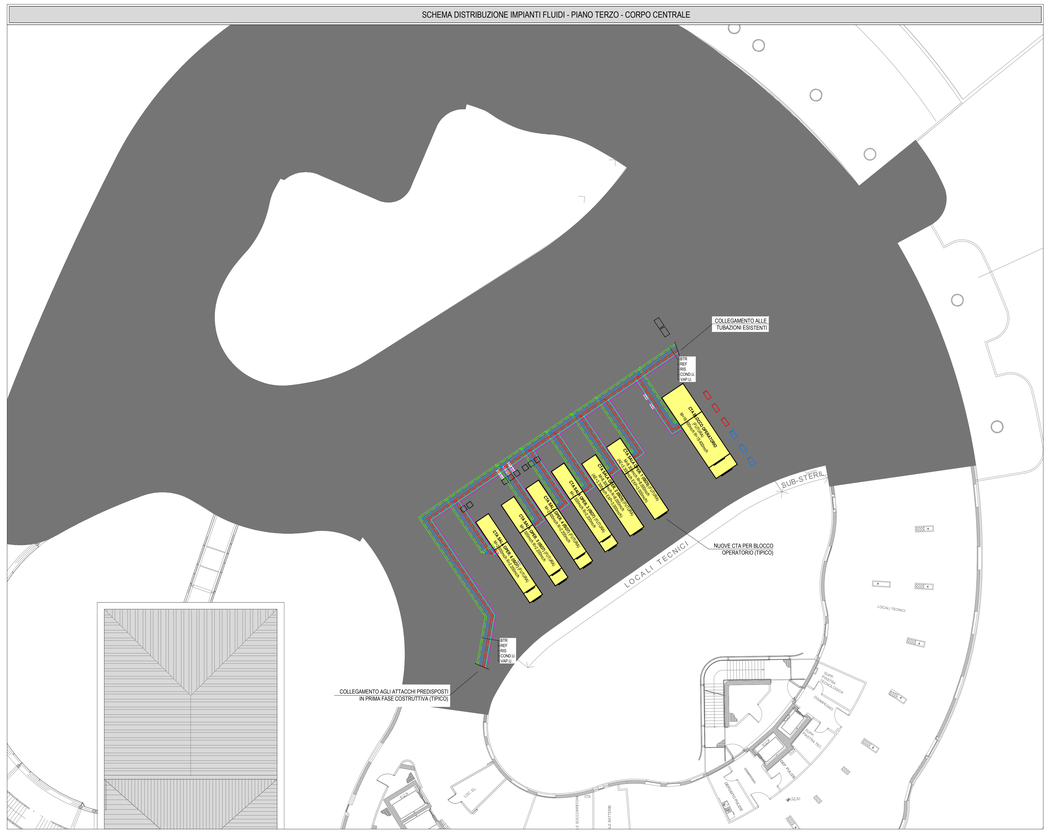

SCHEMA DISTRIBUZIONE IMPIANTI AERAULICI - PIANO TERZO - CORPO CENTRALE

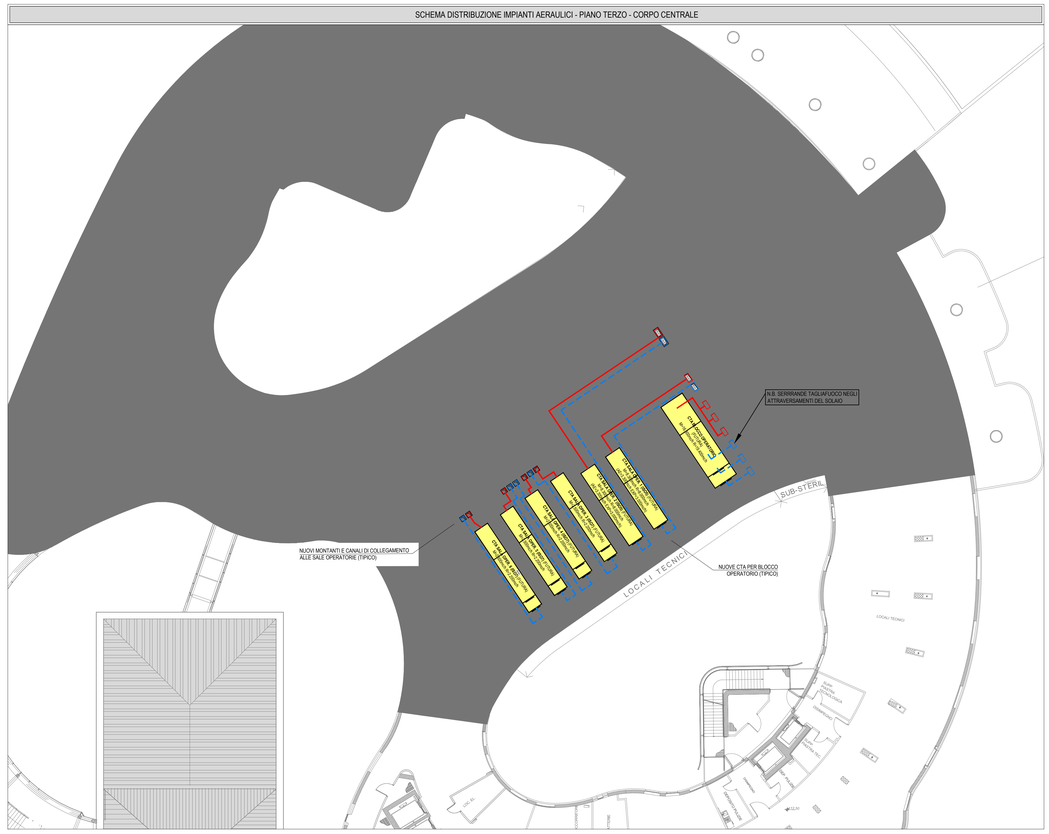

keyplan

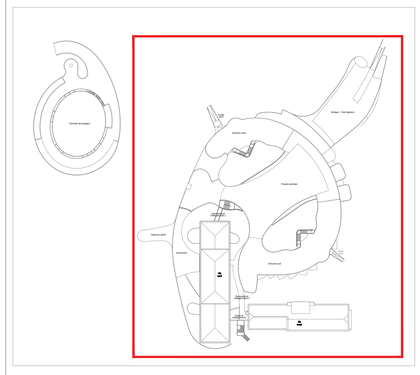

Per la redazione della *Presente Proposta* progettuale si è utilizzata, in parte, documentazione grafica e di testo del *Progetto di Riferimento* reso disponibile dalla ULSS 8 - Berica che ne ha autorizzato l'uso.

LEGENDA

- DIFFUSORE DI MANDATA O RIPRESA AD EFFETTO ELICOIDALE AD ELEVATA INDUZIONE CON CAMERA DI RACCORDO - Dim. 600x600 mm
- DIFFUSORE DI MANDATA AD EFFETTO ELICOIDALE AD ELEVATA INDUZIONE CON FILTRO ASSOLUTO E CAMERA DI RACCORDO
- DIFFUSORE DI MANDATA O RIPRESA QUADRANGOLARE MULTIDIREZIONALE CON RACCORDO
- DIFFUSORE LINEARE A FERITOIA/E CON PLENUM
- BOCCHETTA DI MANDATA ARIA
- BOCCHETTA DI RIPRESA ARIA
- BOCCHETTA DI RIPRESA ARIA CON FILTRO CONDENSA GRASSI
- DIFFUSORE AD UGELLO PER GRANDI ALTEZZE
- BOCCHE DI RIPRESA A PARETE PER SALE OPERATORIE E SIMILI "a": ALTA. "b": BASSA
- VALVOLA ANEMOSTATICA DI ASPIRAZIONE
- DIFFUSORE DI MANDATA A PIANO FORELLINATO INOX CON FILTRO ASSOLUTO PER SALE OPERATORIE
- GRIGLIA DI TRANSITO SU PORTA CON SUPERFICIE "X" dm² - Superficie > 10 dm² (ove non specificato)
- PORTA RIALZATA DI 3 cm PER TRANSITO ARIA (OPERE EDILI)
- UNITA' TERMINALE DI RIPRESA SILENZIATA
- UNITA' TERMINALE DI MANDATA SILENZIATA
- UNITA' TERMINALE DI MANDATA SILENZIATA CON BATTERIA DI POST-RISCALDAMENTO
- REGOLATORE DI PORTATA ARIA MOTORIZZATO CON SILENZIATORE, PORTATA SUPERIORE A 4.500 mc/h
- SERRANDA TAGLIAFUOCO
- BATTERIA DI POST-RISCALDAMENTO DA CANALE CON SERRANDA DI TARATURA MANUALE
- CAVEDI — IDENTIFICAZIONE CAVEDI

Linee già realizzate in Prima fase Costruttiva.
Prevedere solo allacci alle nuove macchine e relative linee locali di collegamento

- CANALE DI MANDATA ARIA
- CANALE DI RIPRESA ARIA
- CANALE DI ESPULSIONE ARIA
- CANALE DI PRESA ARIA ESTERNA
- CANALE FLESSIBILE

LEGENDA

- PANNELLI RADIANTI A SOFFITTO CON FINITURA METALLICA
- COMPLESSO CON VALVOLE DI REGOLAZIONE E INTERCETTAZIONE PER PANNELLI RADIANTI A SOFFITTO
- RADIATORE TUBOLARE IN ACCIAIO VERNICIATO
- SCALDASALVIETTE IN ACCIAIO VERNICIATO
- VENTILCONVETTORE ORIZZONTALE INSTALLATO A SOFFITTO IN VISTA (CON MOBILE)
- VENTILCONVETTORE A CASSETTA INSTALLATO AD INCASSO
- LOCALE DOTATO DI PANNELLI RADIANTI A PAVIMENTO
- GIUNTO COMPENSATORE DI DILATAZIONE ASSIALE IN ACCIAIO A SOFFIETTO
- BATTERIA DI POST-RISCALDAMENTO A CANALE CON SERRANDA
- UNITA' TERMINALE DI MANDATA SILENZIATA CON BATTERIA DI POST-RISCALDAMENTO
- R... — NUMERAZIONE COLONNE FLUIDI
- CAVEDI — IDENTIFICAZIONE CAVEDI

Linee già realizzate in Prima Fase Costruttiva.
Prevedere allacci alle nuove macchine e relative linee locali di collegamento.

A.RIS.	TUBAZ. ANDATA RISCALDAMENTO
R.RIS.	TUBAZ. RITORNO RISCALDAMENTO
A.REF.	TUBAZ. ANDATA ACQUA REFRIGERATA
R.REF.	TUBAZ. RITORNO ACQUA REFRIGERATA
A.BTR.C	TUBAZ. ANDATA BATTERIE CALDE
R.BTR.C	TUBAZ. RITORNO BATTERIE CALDE
A.BTR.F	TUBAZ. ANDATA BATTERIE FREDDE
R.BTR.F	TUBAZ. RITORNO BATTERIE FREDDE
A.BTR.P	TUBAZ. ANDATA BATTERIE DI POST RISCALDAMENTO
R.BTR.P	TUBAZ. RITORNO BATTERIE DI POST-RISCALDAMENTO
A.PAN.PAV.	TUBAZ. ANDATA PANNELLI RADIANTI A PAVIMENTO
R.PAN.PAV.	TUBAZ. RITORNO PANNELLI RADIANTI A PAVIMENTO
A.RAD.	TUBAZ. ANDATA RADIATORI
R.RAD.	TUBAZ. RITORNO RADIATORI
VAP.	TUBAZ. ANDATA VAPORE PRIMARIO
COND.	TUBAZ. CONDENSA
A.PAN.	TUBAZ. ANDATA PANNELLI A SOFFITTO
R.PAN.	TUBAZ. RITORNO PANNELLI A SOFFITTO
A.FC.REF.	TUBAZ. ANDATA VENTILCONVETTORI SOLO FREDDO
R.FC.REF.	TUBAZ. RITORNO VENTILCONVETTORI SOLO FREDDO
COND.FC.	TUBAZ. CONDENSA FANCOIL
VAP.U.	TUBAZ. ANDATA VAPORE UMIDIFICAZIONE

LEGENDA

- FASE 1
- AREA AL GREZZO
- OGGETTO DI SOLA GESTIONE

.\index2.png

Progetto di fattibilità tecnica ed economica del Completamento della Nuova Struttura Ospedaliera Arzignano - Montecchio Maggiore

ai sensi dell'art. 183, comma 15 del D.lgs. 18 Aprile 2016 n.50

Project manager e Resp. Integrazione delle Discipline:
Ing. Antonino Lauria
Progetto architettonico
Ing. Antonino Lauria
Progetto funzionale: Ing. Antonino Lauria
Progetto sistemazioni esterne, parcheggi, viabilità ed edifici accessori : Ing. Antonino Lauria
Progetto strutture: Ing. Antonino Lauria
Progetto impianti elettrici, meccanici e speciali:
Ing. Marco Tura
Progetto prevenzione incendi :
Ing. Marco Tura
Coordinatore per la sicurezza:
Ing. Ugo Di Camillo
Collaboratori
Ing. Jasmine Chiarelli
Ing. Veronica Bassi
Ing. Matteo Ferruzzi
Arch. Michael Gamberini
Ing. Lara Guerra
Ing. Giovanni Tramontana
Ing. Valentina Turra
Ing. Emanuele Regni
Ing. Massimo Patti
Ing. Daniele Sticca

timbri e firme Progettisti

Progettisti

Highlevel Team Engineering and MAnagement
T.H.E.MA.
PROGETTAZIONE E SERVIZI DI INGEGNERIA
Via Melozzo da Forlì 27
40133 Bologna ITALY
www.thema96.it

con la collaborazione specialistica di:
ARIS
INGEGNERIA TUTTI I MERCATI
Via Del Prato 5
40122 Bologna ITALY
www.aris.it

costituendo Raggruppamento Temporaneo di Imprese

MANDATARIA:
cmb
Via Carlo Marx 101
41011 Cavi (MO) ITALY
www.cmbcarpi.it

mandanti:
Siram
Via Bocaglio 95
35010 Villafora PD ITALY
www.siram.it

GELMINI IMPIANTI TECNOLOGICI
Via Ferdi Nasa 10
31038 San Martino B. A. (PR) ITALY
www.gelminiimpianti.it

Coopservice
Via Rondinaia 5
42122 Reggio Emilia ITALY
www.coopservice.it

timbri e firme Imprese

disciplina	Elaborati impianti meccanici - Progetto Completamento Blocco Operatorio		
nome documento	SCHEMA DISTRIBUZIONE IMPIANTI FLUIDI E AERAULICO PIANI SECONDO E TERZO	revisione	00
codice documento	PF.MEC.BOP.SP.LY.212	data	06/07/2018
scala	1:200	motivo revisione	-