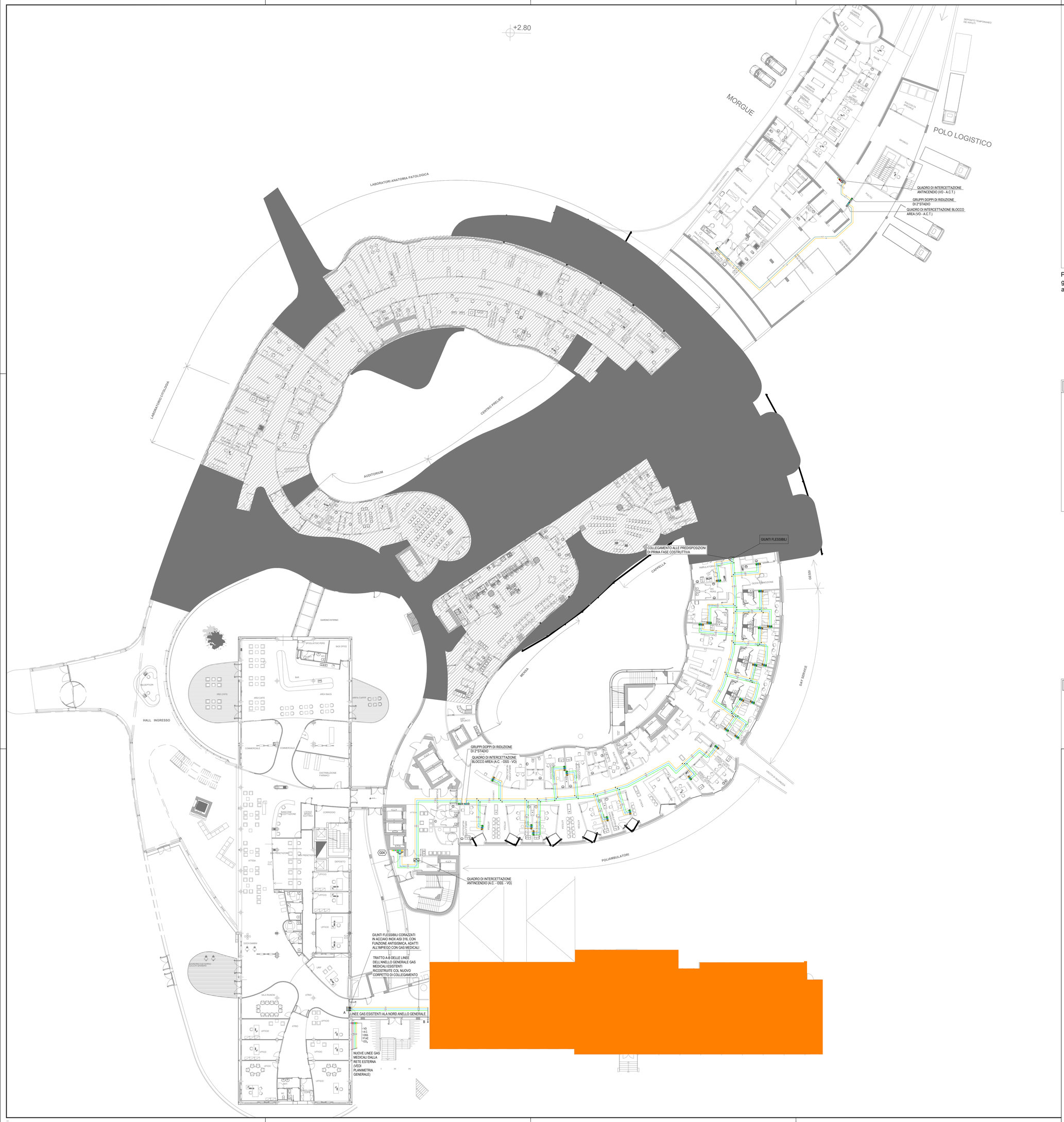

keyplan

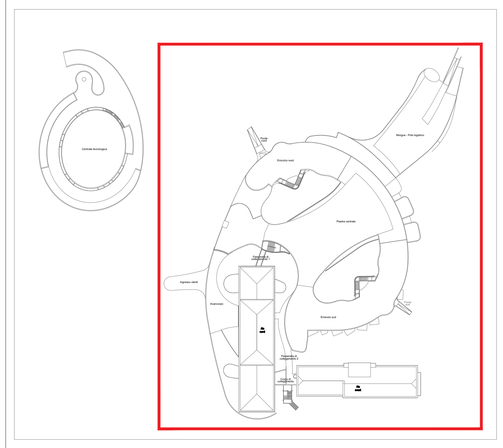

Per la redazione della *Presente Proposta* progettuale si è utilizzata, in parte, documentazione grafica e di testo del *Progetto di Riferimento* reso disponibile dalla ULSS 8 - Berica che ne ha autorizzato l'uso.

LEGENDA

	PRESE GAS MEDICALI A PARETE IN FONDELLO A MURO	OSS.	OSSIGENO
	VALVOLA A SFERA PER GAS	VO	VUOTO
	PRESA EVACUAZIONE GAS ANESTETICI CON EIETTORE (SISTEMA VENTURI)	A.C.	ARIA COMPRESSA STERILE MEDICALE
	QUADRO DI INTERCETTAZIONE DI COMPARTO ANTINCENDIO	A.C.T.	ARIA COMPRESSA TECNICA
	QUADRO DI INTERCETTAZIONE BLOCCO AREA	A.C.S.	ARIA COMPRESSA STRUMENTALE
	GRUPPI DOPPI DI RIDUZIONE DI 2°STADIO	CO_2T	ANIDRIDE CARBONICA TECNICA
	QUADRO DI INTERCETTAZIONE ANTINCENDIO	CO_2	ANIDRIDE CARBONICA MEDICALE
	ALLARME COMPARTO ANTINCENDIO VIGILI DEL FUOCO (CON RIFERIMENTO DI COMPARTO)	A.C.E.	ARIA COMPRESSA DI EVACUAZIONE
	NUMERAZIONE COLONNE GAS MEDICALI	P.AZ.	PROTOSSIDO DI AZOTO
	IDENTIFICAZIONE CAVEDI	EV.	EVACUAZIONE GAS ANESTETICI

LEGENDA

- FASE 1
- AREA AL GREZZO
- OGGETTO DI SOLA GESTIONE

REGIONE DEL VENETO
ULSS8 BERICA

Progetto di fattibilità tecnica ed economica del Completamento della Nuova Struttura Ospedaliera Arzignano - Montecchio Maggiore

ai sensi dell'art. 183, comma 15 del D.lgs. 18 Aprile 2016 n.50

Project manager e Resp. Integrazione delle Discipline:
Ing. Antonino Lauria
Progetto architettonico:
Ing. Antonino Lauria
Progetto funzionale: Ing. Antonino Lauria
Progetto sistemazioni esterne, parcheggi, viabilità ed edifici accessori : Ing. Antonino Lauria
Progetto strutture: Ing. Antonino Lauria
Progetto impianti elettrici, meccanici e speciali:
Ing. Marco Tura
Progetto prevenzione incendi :
Ing. Marco Tura
Coordinatore per la sicurezza:
Ing. Ugo Di Camillo

Collaboratori
Ing. Jasmine Chiarelli
Ing. Veronica Bassi
Ing. Matteo Ferruzzi
Arch. Michael Gamberini
Ing. Lara Guerra
Ing. Giovanni Tramontana
Ing. Valentina Turra
Ing. Emanuele Regini
Ing. Massimo Patti
Ing. Daniele Stizza

timbri e firme Progettisti

Progettisti

Highlevel Team Engineering and MAnagement
T.H.E.MA.
PROGETTAZIONE E SERVIZI DI INGEGNERIA
Via Melozzo da Forlì 21
40133 Bologna ITALY
www.thematlb.it

con la collaborazione specialistica di:
AIRIS
INGEGNERIA ITALIA - IMPRESA
Via Del Porto 1
42122 Bologna ITALY
www.airis.it

costituendo Raggruppamento Temporaneo di Imprese

MANDATARIA:
cmb
Via Carlo Marx 101
41012 Carpi (MO) ITALY
www.cmbcarpi.it

mandanti:
Siram
Via Bronzetti 95
20152 Milano ITALY
www.siram.it

GELMINI IMPIANTI TECNOLOGICI
Via Ferri Nove 19
37036 San Martino B. A. (VR) ITALY
www.gelminiimpianti.it

Via Rochdale 5
42122 Reggio Emilia ITALY
www.ossservice.it

timbri e firme Imprese

disciplina	Elaborati impianti meccanici - Progetto Corpi di Fabbrica di Completamento		
nome documento	SCHEMA DISTRIBUZIONE IMPIANTI GAS MEDICALI, PIANO TIPOLOGICO TERRA	revisione	00
codice documento	PF.MEC.CFC.SP.LY.197	data	06/07/2018
scala	1:200	motivo revisione	-