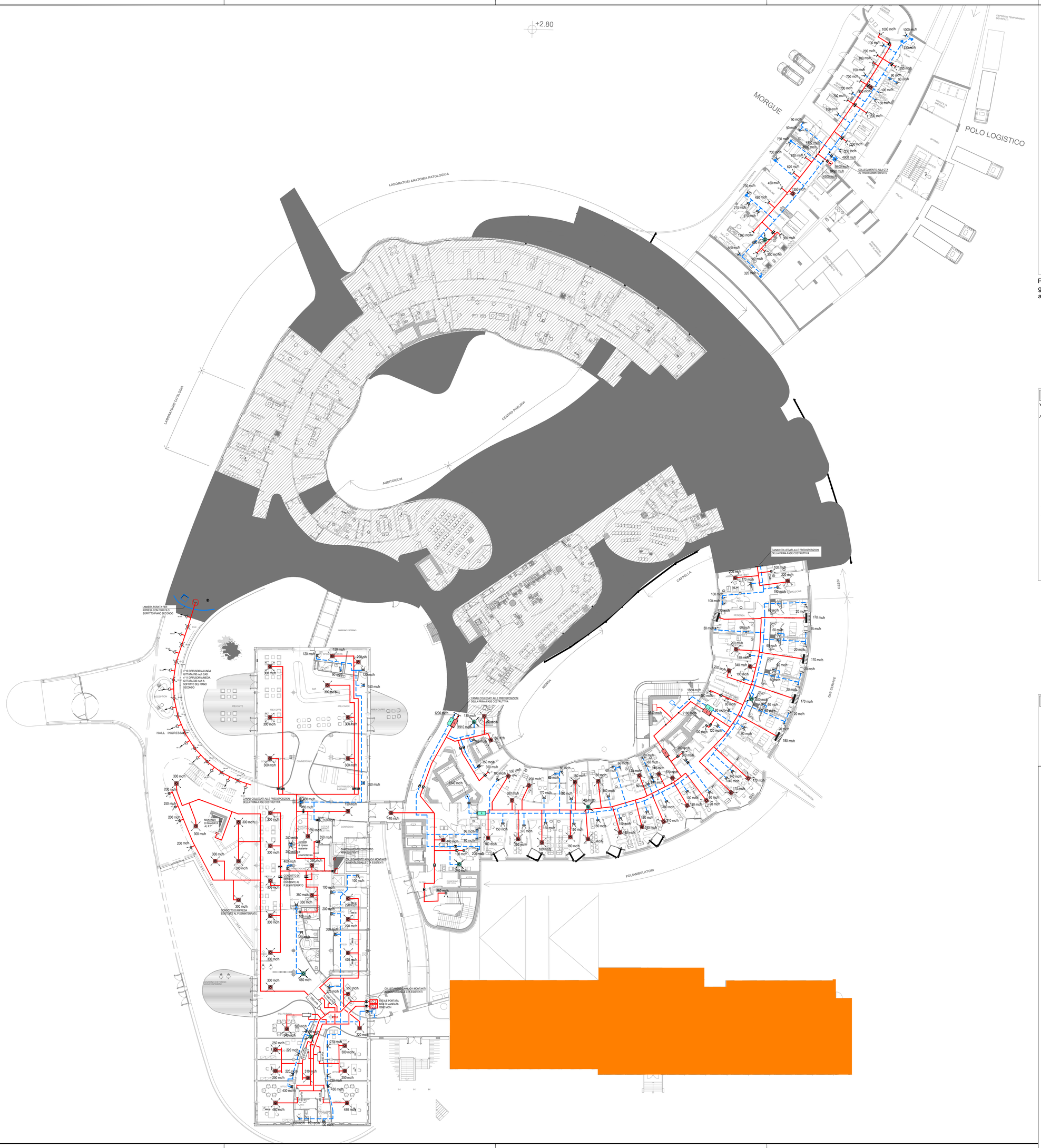

keyplan

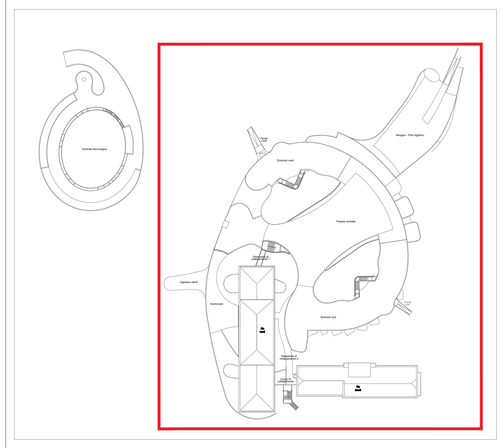

Per la redazione della *Presente Proposta* progettuale si è utilizzata, in parte, documentazione grafica e di testo del *Progetto di Riferimento* reso disponibile dalla ULSS 8 - Berica che ne ha autorizzato l'uso.

LEGENDA

- DIFFUSORE DI MANDATA O RIPRESA AD EFFETTO ELICOIDALE AD ELEVATA INDUZIONE CON CAMERA DI RACCORDO - Dim. 600x600 mm
- DIFFUSORE DI MANDATA AD EFFETTO ELICOIDALE AD ELEVATA INDUZIONE CON FILTRO ASSOLUTO E CAMERA DI RACCORDO
- DIFFUSORE DI MANDATA O RIPRESA QUADRANGOLARE MULTIDIREZIONALE CON RACCORDO
- DIFFUSORE LINEARE A FERITOIA/E CON PLENUM
- BOCCHETTA DI MANDATA ARIA
- BOCCHETTA DI RIPRESA ARIA
- BOCCHETTA DI RIPRESA ARIA CON FILTRO CONDENSA GRASSI
- DIFFUSORE AD UGELLO PER GRANDI ALTEZZE
- h ... mch / h ... mch — BOCCHE DI RIPRESA A PARETE PER SALE OPERATORIE E SIMILI "a": ALTA; "b": BASSA
- VALVOLA ANEMOSTATICA DI ASPIRAZIONE
- DIFFUSORE DI MANDATA A PIANO FORELLINATO INOX CON FILTRO ASSOLUTO PER SALE OPERATORIE
- GRIGLIA DI TRANSITO SU PORTA CON SUPERFICIE "x": dm² - Superficie = 10 dm² ove non specificato
- PORTA RIALZATA DI 3 cm PER TRANSITO ARIA (OPERE EDILI)
- UNITA' TERMINALE DI RIPRESA SILENZIATA
- UNITA' TERMINALE DI MANDATA SILENZIATA
- UNITA' TERMINALE DI MANDATA SILENZIATA CON BATTERIA DI POST-RISCALDAMENTO
- REGOLATORE DI PORTATA ARIA MOTORIZZATO CON SILENZIATORE, PORTATA SUPERIORE A 4.500 mc/h
- SERRANDA TAGLIAFUOCO
- BATTERIA DI POST-RISCALDAMENTO DA CANALE CON SERRANDA DI TARATURA MANUALE
- CANALE DI MANDATA ARIA
- CANALE DI RIPRESA ARIA
- CANALE DI ESPULSIONE ARIA
- CANALE DI PRESA ARIA ESTERNA
- CANALE FLESSIBILE
- CMx — IDENTIFICAZIONE CAVEDI

LEGENDA

- FASE 1
- AREA AL GREZZO
- OGGETTO DI SOLA GESTIONE

REGIONE DEL VENETO
ULSS8 BERICA

Progetto di fattibilità tecnica ed economica del Completamento della Nuova Struttura Ospedaliera Arzignano - Montecchio Maggiore

ai sensi dell'art. 183, comma 15 del D.lgs. 18 Aprile 2016 n.50

Project manager e Resp. Integrazione delle Discipline:
Ing. Antonino Lauria
Progetto architettonico:
Ing. Antonino Lauria
Progetto funzionale: Ing. Antonino Lauria
Progetto sistemazioni esterne, parcheggi, viabilità ed edifici accessori : Ing. Antonino Lauria
Progetto strutture: Ing. Antonino Lauria
Progetto impianti elettrici, meccanici e speciali:
Ing. Marco Tura
Progetto prevenzione incendi :
Ing. Marco Tura
Coordinatore per la sicurezza:
Ing. Ugo Di Camillo
Collaboratori
Ing. Jasmine Chiarelli
Ing. Veronica Bassi
Ing. Matteo Ferruzzi
Arch. Michael Gamberini
Ing. Lara Guerra
Ing. Giovanni Tramontana
Ing. Valentina Turra
Ing. Emanuele Regni
Ing. Massimo Patti
Ing. Daniele Stizza

timbri e firme Progettisti

Progettisti

Highlevel Team Engineering and MAnagement
T.H.E.MA. PROGETTAZIONE E SERVIZI DI INGEGNERIA
Via Moiazzo da Ferri 21 40133 Bologna ITALY www.thematlb.it
con la collaborazione specialistica di
AIRIS INGEGNERIA PER L'AMBIENTE
Via Del Porto 1 42122 Bologna ITALY www.airis.it

costituendo Raggruppamento Temporaneo di Imprese

MANDATARIA:
cmb — Via Carlo Marx 161 41012 Carpi (MO) ITALY www.cmbcarpi.it
mandanti:
Siram — Via Bisagno 95 20152 Milano ITALY www.siram.it
GELMINI IMPIANTI TECNOLOGICI — Via Ferri Nievo 10 37036 San Martino B. A. (VR) ITALY www.gelminimpianti.it
Via Rochdale 5 42122 Reggio Emilia ITALY www.coopservice.it

timbri e firme Imprese

disciplina	Elaborati impianti meccanici - Progetto Corpi di Fabbrica di Completamento
nome documento	SCHEMA DISTRIBUZIONE IMPIANTO AERAULICO, PIANO TIPOLOGICO TERRA — revisione 00
codice documento	PF.MEC.CFC.SP.LY.194 — data 06/07/2018
scala	1:200 — motivo revisione -